ИНСТРУКЦИЯ
по перезарядке порошкового модуля заднего моста карьерных самосвалов БелАЗ.

1. Отсоединить разъём кабеля ИХГ от электрической сети к/с.
2. Отсоединить рожковым гаечным ключом (S=41 мм) накидную гайку порошкопровода от штуцера.
3. Открутить от бонок на корпусе заднего моста два крепежных болта кронштейна модуля и снять его.
4. Закрепить модуль горизонтально на верстаке.
5. Открутить спец.ключом из комплекта ЗИП крышку засыпной горловины.
6. Вынуть из корпуса модуля крышку в сборе с ИХГ.
7. Извлечь провода кабеля ИХГ из разъема и снять с проводов кембрик.
8. Выкрутить из крышки отработавший ИХГ и утилизировать его.
9. Установить новый ИХГ из комплекта ЗИП в крышку засыпной горловины.
10. Освободить корпус модуля от остатков огнетушащего порошка.
11. Выкрутить внутреннюю гайку из штуцера, извлечь остатки мембраны, установить новую мембрану из комплекта ЗИП и зажать её, закрутив гайку.
12. Засыпать в корпус модуля 6 кг огнетушащего порошка типа Вексон-АВС 50.
13. Вставить в корпус модуля с огнетушащим порошком крышку засыпной горловины в сборе с ИХГ и затянуть спец.ключом.
14. Надеть кембрик на провода, раскрутить концы проводов и подсоединить их к контактам разъема, полярность не имеет значения.
15. Установить заправленный модуль, закрепив кронштейн болтами на бонках.
16. Присоединить накидную гайку порошкопровода к штуцеру, предварительно проверив наличие паронитовой прокладки.
17. Присоединить разъем кабеля ИХГ к электрической сети к/с.

АО «НПЦ "Горноспасательные технологии"
620024, г.Екатеринбург, ул. Симская, д.1Б
тел./факс: +7 (343) 221-15-05
www.zaogst.ru *e-mail: zaogst@mail.ru*

2017 г.

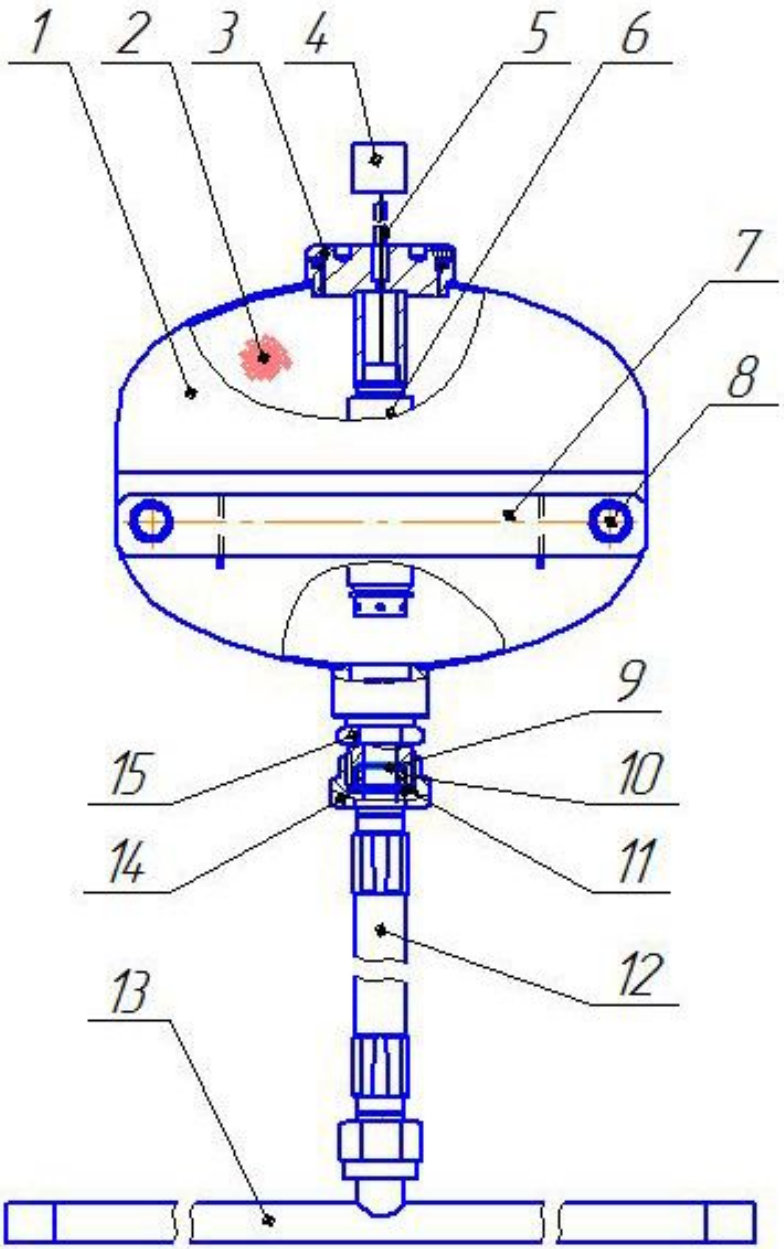

Рисунок 1

1 – корпус модуля; 2 – огнетушащий порошок; 3 – крышка; 4 – разъём; 5 – кембрик; 6 – источник холодного газа (ИХГ); 7 – кронштейн; 8 – болт; 9 – мембрана; 10 – гайка; 11 – прокладка; 12 – порошкопровод; 13 – трубопровод; 14 – накидная гайка порошкопровода;15 – штуцер

АО «НПЦ "Горноспасательные технологии"
620024, г.Екатеринбург, ул. Симская, д.1Б
тел./факс: +7 (343) 221-15-05
www.zaogst.ru e-mail: zaogst@mail.ru

2017 г.